| まずはじめに |

弊社ウェブサイトをお訊ね頂き有り難うございます！

T.I.C.ウォシュレットはTOTOの正規代理店として、世界中で信頼されている製品を
ニューヨークにお住まいの皆様のご住居環境・ご用途に合わせてご紹介させて頂いております。

またバスルームの大きさや電源の有無、お使いの便器のタイプなどの理由より
ウォシュレットの取り付けが不可能なケースもございます。

お客様がデジタルカメラをお持ちの場合は、

1）蓋を閉めた状態で真上から（便座の形を見ます）
2）真横から（タンク、便座部分のカーブの有無を見ます）
3）壁や床からの給水口
4）壁からの給水ホースとトイレの給水タンクのジョイント部分
（ウォシュレットへの給水が可能かどうかを見ます）
5）電源アウトレットとトイレの位置関係（モルディング*の必要の有無を見ます）
*モルディング（延長コード+プラスティック・カバー）

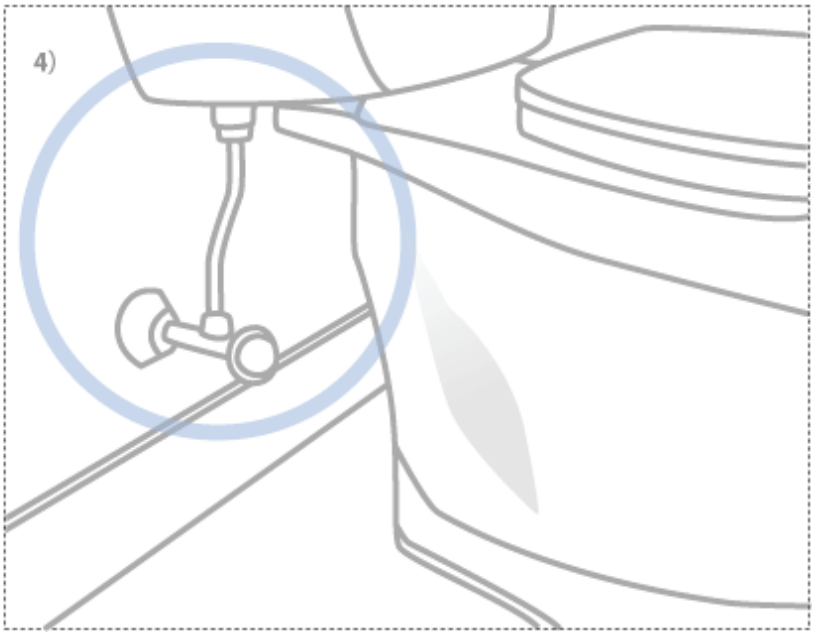

以上5カ所を撮影して頂き、**info@ticwashlet.com**までお送り下さい。
ウォシュレットの設置が可能か、お答え致します。
ご質問等ございましたら、ご遠慮なく当社までお問い合わせください。

T.I.C. Washlet Service
Phone: 212-228-3030 | Fax: 212-260-0036
email: info@ticwashlet.com

・お客様の便器の形とサイズは下のどちらですか？ _____

円形タイプ

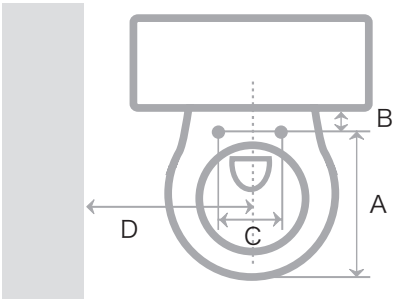

A	inch
B	inch
C	inch
D	inch

楕円形タイプ

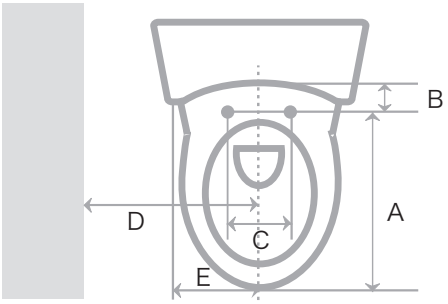

A	inch
B	inch
C	inch
D	inch
E	inch

	A100	C100	S350e
A	約18.5インチ	(円形タイプ・#SW823) 約16.5インチ (楕円形タイプ・#SW824) 約18.5インチ	約18.5インチ
B	ミニマム2インチ	ミニマム2インチ	（ミニマムリミット無し）
C	約5.5インチ	約5.5インチ	約5.5インチ
D	ミニマム12.5インチ	ミニマム12.5インチ	ミニマム12.5インチ
E	ミニマム8.25インチ	ミニマム12.5インチ	ミニマム8.25インチ

T.U.C.
WASHLET SERVICE
TOTO 正規代理店 SINCE 1998
232 E. 9TH ST. 3RD FL.
NEW YORK, NY 10003

ご質問がありましたらご気軽にお問い合わせ下さい。
PHONE: 212 228 3030
FAX: 212 260 0036